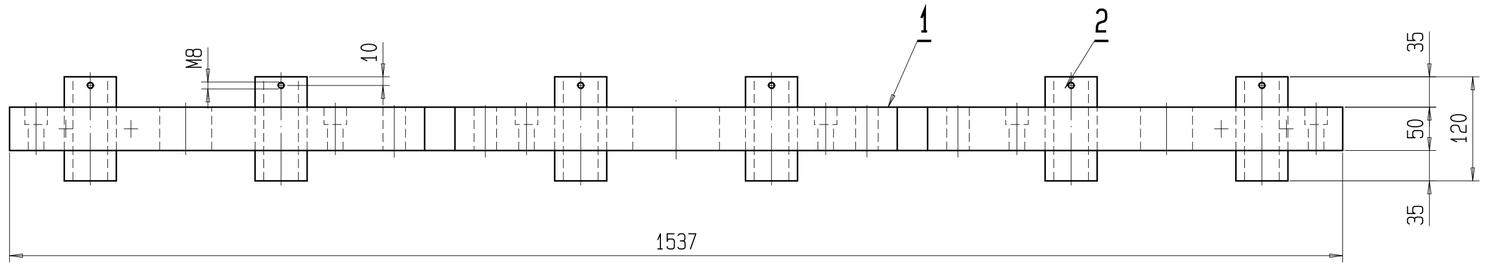

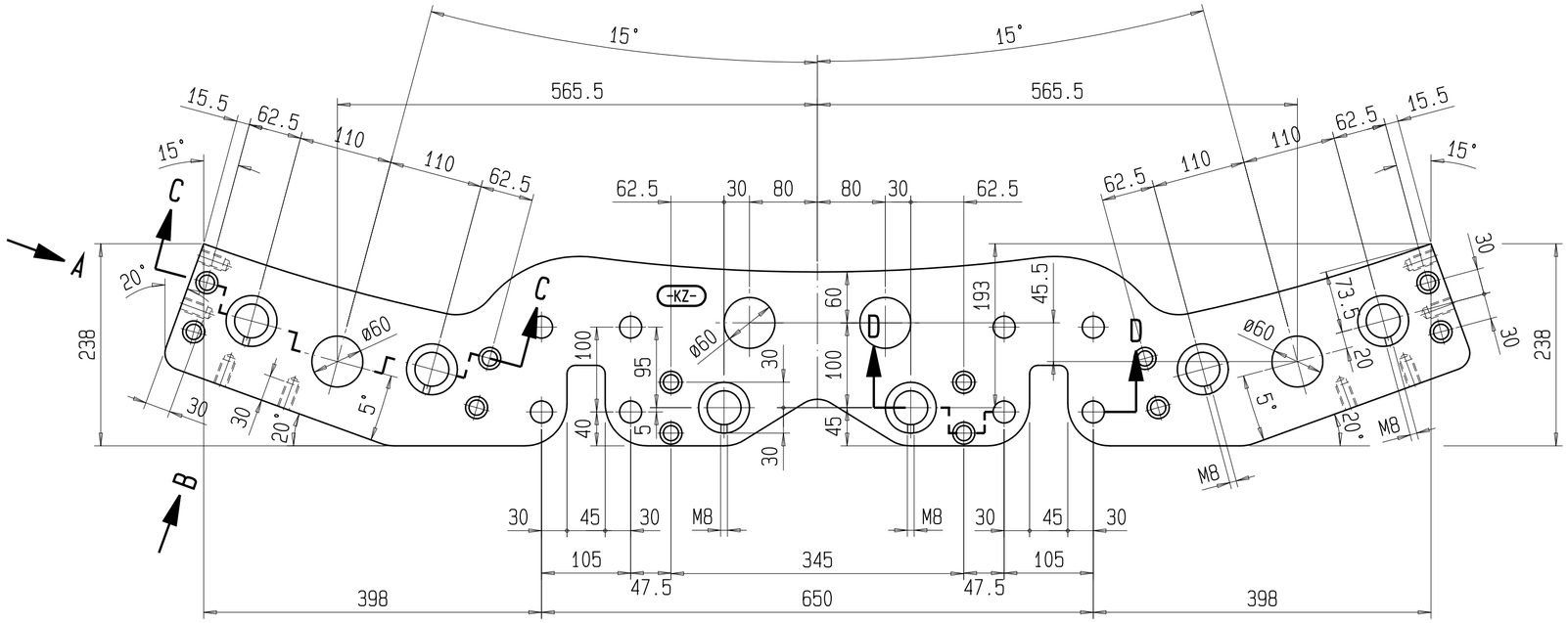

ANSICHT/VISTA A

MAßSTAB/SCALA 1:2

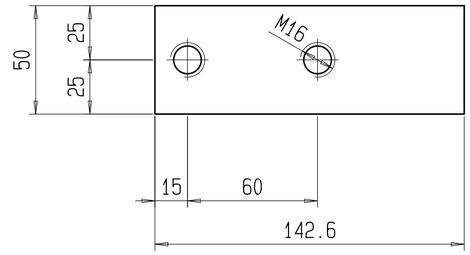

ANSICHT/VISTA B

MAßSTAB/SCALA 1:2

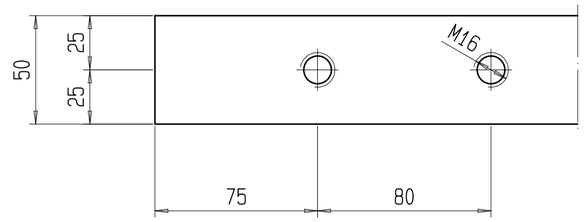

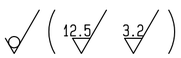

SCHNITT/SEZIONE C-C

MAßSTAB/SCALA 1:2

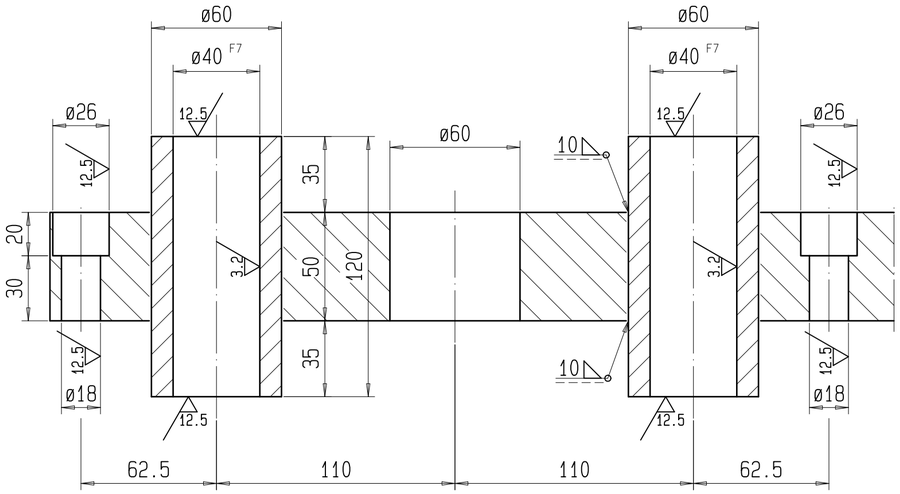

SCHNITT/SEZIONE D-D

MAßSTAB/SCALA 1:2

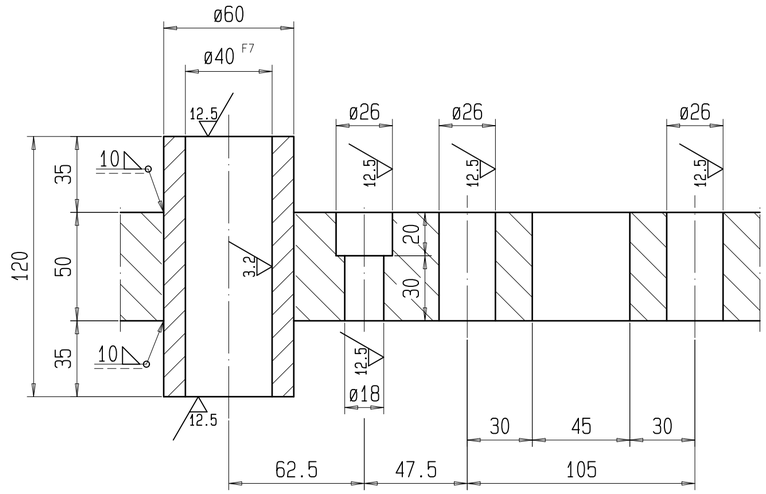

SALDATURE	CLASSE DI ESECUZIONE: EXC3	CONTR. VISUALE: 100 %	MARCATURE SU POSIZIONE: 1 -KZ-
	Tipo di saldatura e preparazione secondo norma Doppelmayr No.: 2 Prove e classi di qualita' secondo norma Doppelmayr No.: 9	Esecuzione secondo specifica di saldatura Doppelmayr	DOSCHW 01

ISO 13920 TOLLERANZE GENERALI SALDATURA		QUOTA [MM]	2 -30	>30 -120	>120 -400	>400 -1000	>1000 -2000	>2000 -4000	>4000 -8000	>8000 -12000	>12000 -16000	>16000 -20000	>20000
	B	LUNGHEZZA	±1	±2	±2	±3	±4	±6	±8	±10	±12	±14	±16
	F	RETTILINEITA', PLANARITA' E PARALLELISMO	-	1	1.5	3	4.5	6	8	10	12	14	16

QUOTA DI RIF.[MM] (LATO CORTO)		-400	400 -1000	>1000
ANGOLO	[°], [MM/M]	±45' ±13	±30' ±9	±20' ±6

ISO 2768 1/2 TOLLERANZE GENERALI LAVORAZIONE MECCANICA			LUNGHEZZE (SMUSSO ESCLUSO)							SMUSSO		
	m	QUOTA [MM]	0,5 -3	>3 -6	>6 -30	>30 -120	>120 -400	>400 -1000	>1000 -2000	>2000 -4000	0,5 -3	>3 -6	>6
		TOLLERANZA	±0,1	±0,1	±0,2	±0,3	±0,5	±0,8	±1,2	±2,0	±0,2	±0,5	±1,0

ANGOLO	SOTTO 10	>10 -50	>50 -120	>120 -400	>400
TOLLERANZA	±1°	±0°30'	±0°20'	±0°10'	±0°5'

			RETTILINEITA' E PLANARITA'						◺ (QUOTA PER L'ANGOLO PIU' CORTO)			
	K	QUOTA [MM]	SOTTO 10	>10 -30	>30 -100	>100 -300	>300 -1000	>1000 -3000	-100	>100 -300	>300 -1000	>1000 -3000
		TOLLERANZA	0,05	0,1	0,2	0,4	0,6	0,8	0,4	0,6	0,8	1,0

TOLLERANZA SIMMETRIA	SOTTO 100	>100 -300	>300 -1000	>1000 -3000	CORSA >400
	0,6	0,6	0,8	1	0,6

Indice	Modifica	Data	Nome
a	Versione 2008	2007-08-29	ROSA

Esecuzione: Struttura lavorata — Ident no. 80089675

Feuerverzinkt / Zincatura a caldo — Struttura saldata — Ident no. 80089673

Doppelmayr® Doppelmayr Italia srl, Zona Industriale 14, I-39011 LANA (BZ)

Classe Q: S1

Scala 1/5 — Fattore: 1.000

	Data	Nome
dis.	2007-05-24	Falser Ulfri
contr.		
salv.	2007-08-30/10:20:14	ROSA

Impianto

Ordine — Pezzi X

peso grezzo 94 kg

Nota di stampa 2008-04-28 PROJEKTIERUNG KZ.: mas

SUPPORTO FRENI EMERGENZA

ARGANO MOTORE 4CLD-05

Disegno d'origine — Ident No.

Disegno no. 17823NIE000400 — Indice a

Questo disegno è di proprietà della ditta Doppelmayr Italia srl.
Non può essere riprodotto ne divulgato senza la nostra autorizzazione.

A2