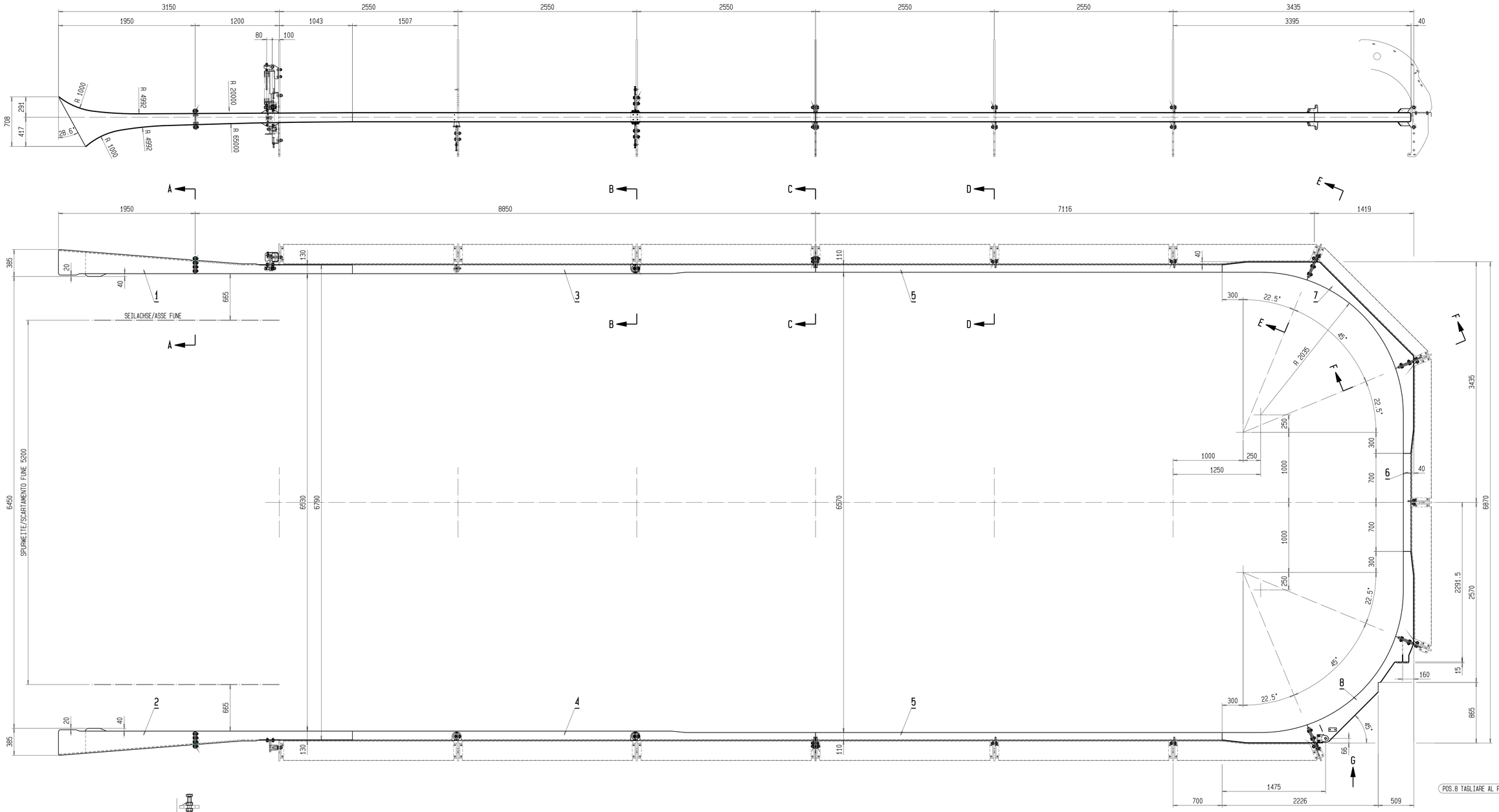


SCHNITT/SEZIONE A-A
MAßSTAB/SCALA 1:5

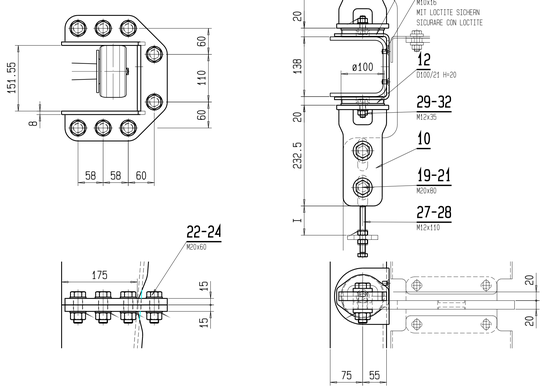


SCHNITT/SEZIONE B-B
MAßSTAB/SCALA 1:5

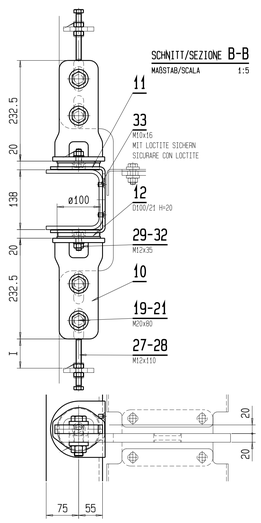


SCHNITT/SEZIONE C-C
MAßSTAB/SCALA 1:5

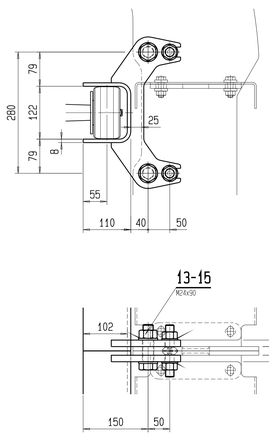


SCHNITT/SEZIONE D-D
MAßSTAB/SCALA 1:5

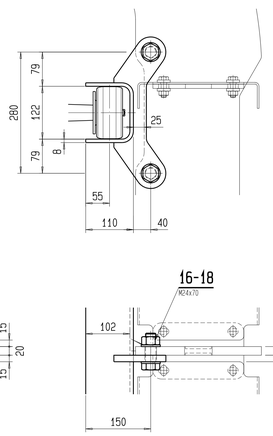


SCHNITT/SEZIONE E-E
MAßSTAB/SCALA 1:5

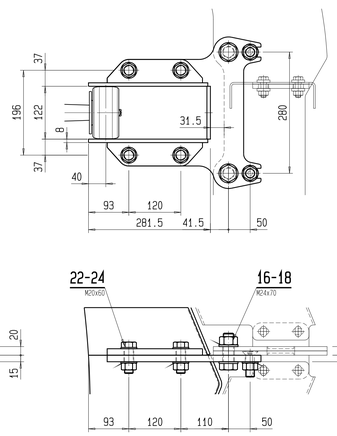


SCHNITT/SEZIONE F-F
MAßSTAB/SCALA 1:5

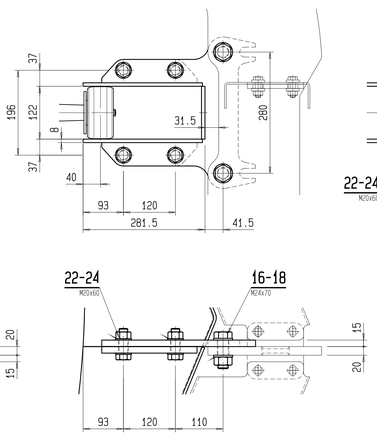


ANSICHT/VISTA G
MAßSTAB/SCALA 1:5

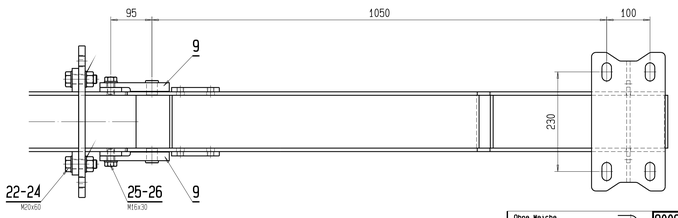


| | |
|---|---|
| Ohne Weiche<br>Senza scambio | 80080695 |
| Weichenposition SP Q<br>Posizione scambio SI Q | 80080698 |
| Weichenposition MG Q<br>Posizione scambio CD Q | 80080697 |
| Weichenposition SP L<br>Posizione scambio SI L | 80080696 |
| Weichenposition MG L<br>Posizione scambio CD L | 80080988 |

| Indice | Modifica | Data | Nome | Esecuzione |
|---|---|---|---|---|
| | | | | |

Doppelmayr® Doppelmayr Italia srl
Zona Industriale 14
I-39011 LANA (BZ)

Classe G: SB

Scala 1/20 (Azione: 1.000)

| | Data | Nome |
|---|---|---|
| dis. | 2006-03-02 | ROSA |
| contr. | | |
| data | 2006-07-06/16:45 | ROSA |

Impianto

Ordine Pezzi X

peso grezzo 1425 kg

Data di stampa 2006-07-18 (GIORNO/GI. : 199)

GUIDA ESTERNA
4CLD-05

AUSSENFLIEHRUNG

Disegno d'origine 14294NIE001401 — Isomr. No.

Disegno n° 16038NIE001401 — Indice

Questo disegno è di proprietà della ditta Doppelmayr Italia Srl.
Non può essere riprodotto nè divulgato senza la nostra autorizzazione.

A0