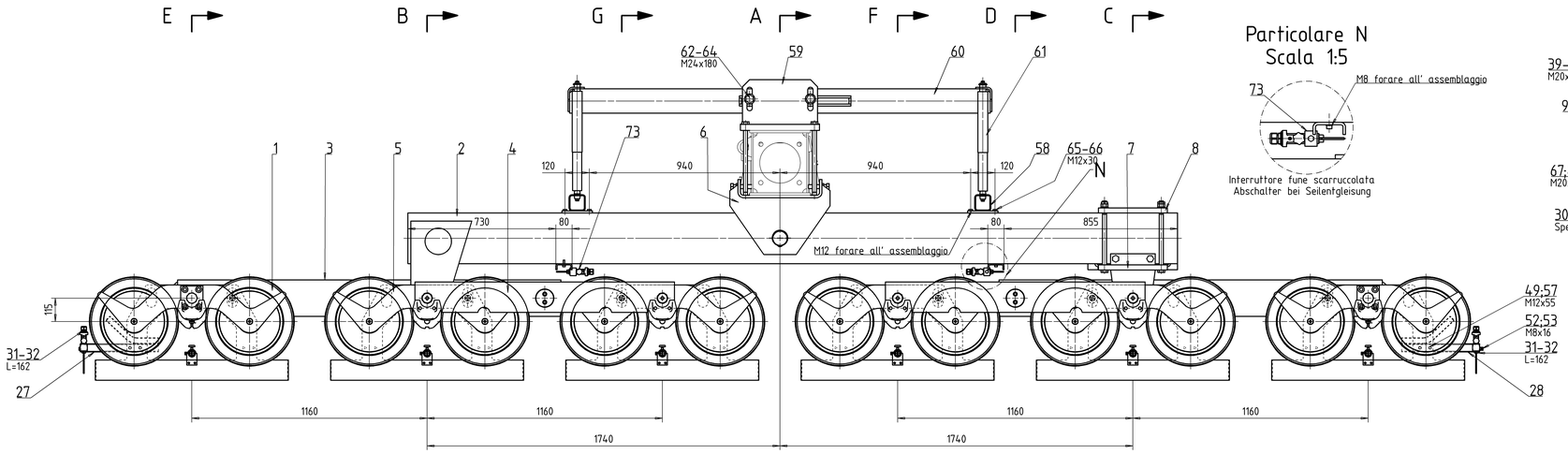

Particolare N
Scala 1:5

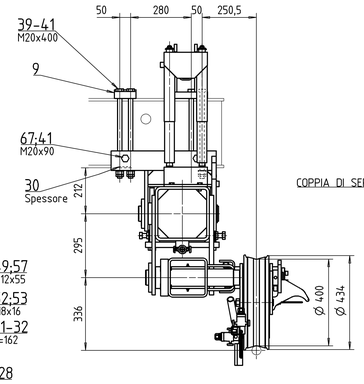

Sezione F-F
Scala 2:5

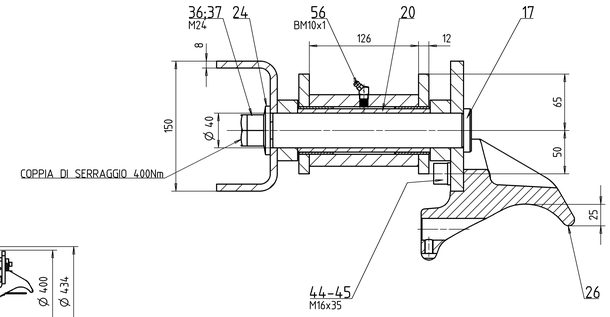

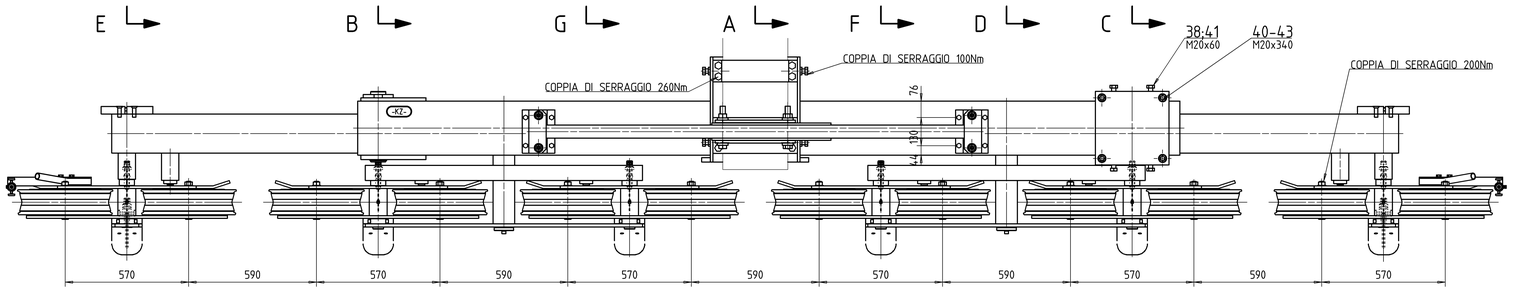

Sezione E-E
Scala 2:5

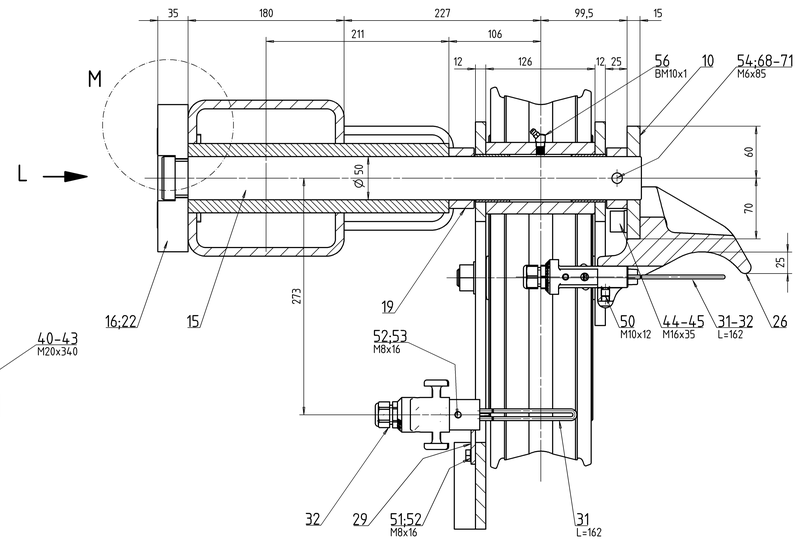

Sezione A-A
Scala 2:5

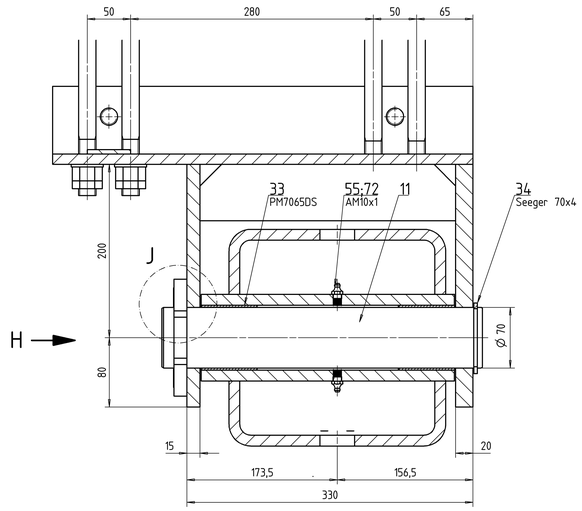

Sezione B-B
Scala 2:5

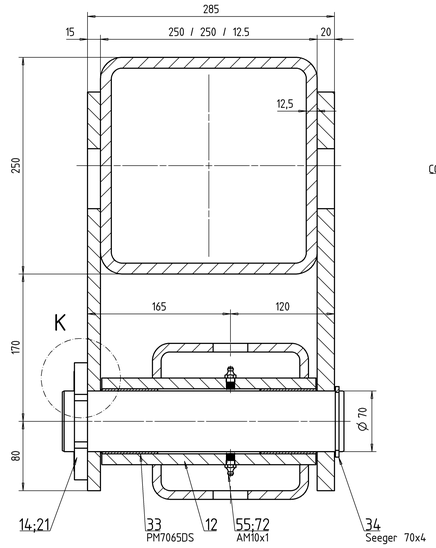

Sezione C-C
Scala 2:5

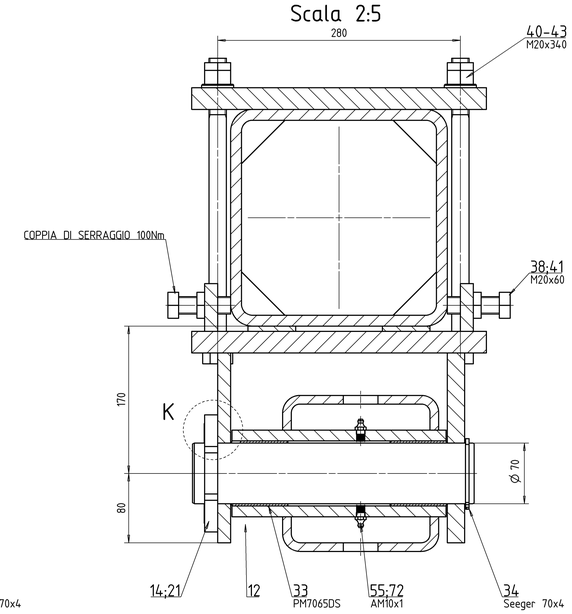

Sezione D-D
Scala 2:5

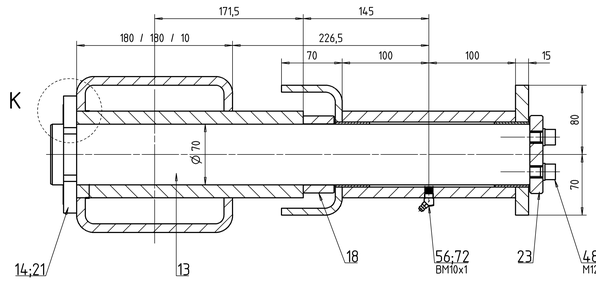

Particolare J
Scala 1:1

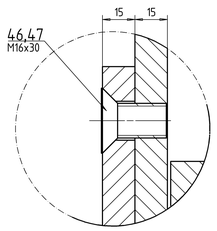

Vista H
Scala 1:2

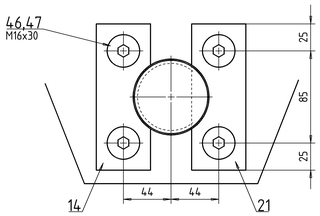

Sezione G-G
Scala 2:5

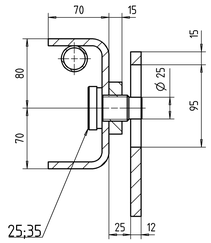

Particolare K
Scala 1:2

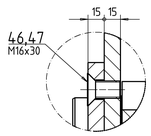

Vista L
Scala 1:2

Peso per bilanciere a 6 rulli
Gewicht für 6er Wippe

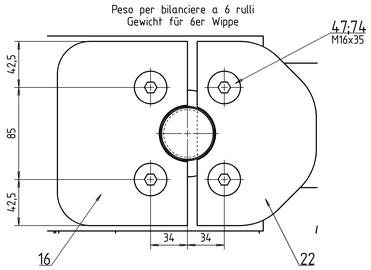

Particolare M
Scala 1:2

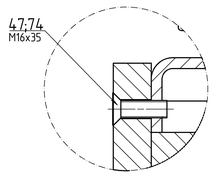

FUNE MAX. DM 42mm Rullo con fiancata DM 434mm
SEIL MAX. DM 42mm Rolle mit Rollenbord Dm 434mm

Anziehmomente
Momenti di serraggio

Schrauben Metrisches Gewinde ISO	Vite Filettatura metrica ISO	
Material Materiale	8.8	10.9
M10	48 Nm	67 Nm
M12	83 Nm	117 Nm
M16	200 Nm	285 Nm
M20	390 Nm	550 Nm
M22	530 Nm	745 Nm
M24	675 Nm	950 Nm
M27	995 Nm	1400 Nm
M30	1350 Nm	1900 Nm
M36	2360 Nm	3310 Nm

Index	Modifica	Data	Name	Esecuzione
b	modifica fori POS 16 e 22 aggiunta POS 74 M6x150	2015-07-07	Mallmer J.	

Doppelmayr — Doppelmayr Italia srl, Zona Industriale 14, I-39011 LANA (BZ)

		Date	Name
Scale 1/10	del.	24.02.2015	Mallmer J.
	contr.	07.07.2015	Mallmer J.
Classe SI SB	appr.	14.10.2015	Mallmer J.
Note di stampa			

80145581 — Ident no.

Impianto
Ordine — Pezzi X
Peso grezzo 1796kg
Disegno d'origine 10990NG500870
Disegno no. 11010NIG500870 — Index B
Materiale-Nr.

RULLIERA 12N TIPO-400 2015-C
DEVIAZIONE MAX 2,5° PER RULLO
A104-C

Questo disegno è di proprietà della ditta Doppelmayr Italia srl.
Non può essere riprodotto ne divulgato senza la nostra autorizzazione.

A0